Alcatel

S280

دفترچه راهنما

لطفا قبل از استفاده از دستگاه راهنمای زیر را مطالعه فرمایید

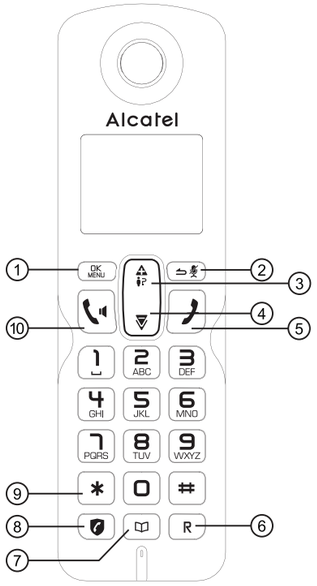

کلیدهای دستگاه پایه / گوشی

1. کلید OK/ منو
2. کلید تماس داخلی / بازگشت / قطع صدا
3. و 4. کلیدهای ناوبری
5. کلید خروج / کلید قطع تماس
6. کلید تماس مجدد (فلش)
7. کلید دفترچه تلفن
8. کلید - در حالت آماده سازی: برای دسترسی مستقیم به منوی انسداد تماس این کلید را بزنید.
9. کلید ستاره
10. کلید صحبت کردن / بلندگو
11. کلید مکان یابی - برای پیدا کردن گوشی / و برای شروع ثبت (رجیستر) گوشی

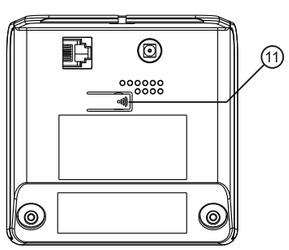

نمادهای صفحه نمایش

نشانگر فعال بودن انسداد تماس

نشانگر پر بودن باتری

نشانگر خالی بودن باتری

بصورت ثابت: در حال مکالمه / انتظار تماس
بصورت چشمک زن: دریافت تماس ورودی

نشانگر دریافت پیغام جدید (صندوق پستی مخابرات)

نشانگر وجود تماس از دست رفته

نشانگر فعال بودن "ساعت هشدار"

نشانگر فعال بودن بلندگو

نشانگر خاموش بودن زنگ تلفن

بصورت ثابت: گوشی در فاصله مناسبی از پایه قرار دارد. زمانی که گوشی در فاصله مناسبی از پایه قرار ندارد یا در حال جستجوی پایه است این نماد محو می–شود.

تنظیم زبان و فلش تایم

برای تنظیمات زبان و فلش تایم به روش زیر عمل کنید:
- OK / ▲ یا ▼/ انتخاب HS SETTINGS / OK / ▲ یا ▼/ انتخاب LANGUAGE
/ OK / ▲ یا ▼/ انتخاب زبان مورد نظر / OK
- OK / ▲ یا ▼/ انتخاب BS SETTINGS / OK / ▲ یا ▼/ انتخاب FLASH TIME
/ OK / ▲ یا ▼/ انتخاب SHORT (کوتاه)، MEDIUM (متوسط)، LONG (بلند) / OK

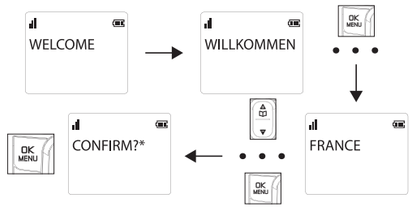

Table 1.

ENGLISH	DEUTSCH	FRANÇAIS	ITALIANO	ESPAÑOL
CONFIRM?*	BESTAE.?	CONFIRM?	CONFERM?	¿CONFIR?

ΕΛΛΗΝΙΚΑ	PORTUGUÊS	РУССКИЙ	NEDERLANDS	POLSKI
ΕΠΙΒΕΒ.	CONFIRM?	ПОДТВЕР?	BEVES.?	POTWIER?
ROMANIAN	SRPSKI	MAGYAR		
CONFIRM?	POTVRDI?	JOVAH.?		

Table 2.

1. OK / ▲ or ▼ /HS SETTINGS/ OK

EN	DE	FR	IT	ES
HS SETTINGS	MT-EINSTEL.	REGL. COMB	IMPOSTA PORT	CONF TELEF.
EL	PT	RU	NL	PL
ΡΥΘΜΙΣΕΙΣ ΑΚ	CONFIG. TERM	ОПЦИИ ТРУБКИ	HANDSET INST	USTAW WŁASNE
RO	SRB	HU		
PROGR PERS	PERSONALIZ.	K.B. BEALLIT		

2. ▲ or ▼ / LANGUAGE / ▲ or ▼ / OK

EN	DE	FR	IT	ES
LANGUAGE	SPRACHE	LANGUE	LINGUA	IDIOMA
EL	PT	RU	NL	PL
ΓΛΩΣΣΑ	IDIOMA	ЯЗЫК	TAAL	JĘZYK
RO	SRB	HU	BUL	CZ
LIMBA	JEZIK	NYELV	ЕЗИК	JAZYK
CR				
JEZIK				

FARSI

اتصال پایه

- نخست اداپتور را وصل کنید.
- سپس سوکت تلفن را وصل کنید.
- باتری های موجود در جعبه را با توجه به قطبشان در جهت صحیح داخل گوشی قرار دهید.
- در زمان روشن شدن گوشی، حالت خوش آمدگویی در صفحه نمایش نشان داده می شود.
قبل از استفاده از دستگاه، باتری ها را به مدت 15 ساعت شارژ کنید.

⚠ فقط از اداپتور و باتری های موجود در جعبه تلفن استفاده کنید.

استفاده از گوشی
دریافت و خاتمه تماس

/

برقرای تماس

- قبل یا بعد از شماره گیری از کلید استفاده کنید.
- از لیست شماره گیری مجدد: کلید * / ▲ یا ▼ / را بزنید.
- از لیست تماس ورودی (call log): کلید # / ▲ یا ▼ / را بزنید.
- از حافظه مستقیم - در حالت آماده به کار: کلید 1، 2 و یا 3 را به مدت طولانی فشار دهید.
- از دفترچه تلفن: کلید ▲ / یا ▼ / OK را بزنید.
- در حین تماس جهت فعال / غیرفعال کردن بلندگو کلید را بزنید.

برقراری تماس داخلی

- اگر فقط 2 گوشی ثبت شده است: کلید را بزنید.
- اگر بیش از 2 گوشی ثبت شده است به این ترتیب عمل کنید: کلید / ▲ یا ▼ / انتخاب شماره گوشی / OK
- برای زنگ خوردن تمامی گوشی ها جهت تماس داخلی به این ترتیب عمل کنید: کلید / ▲ یا ▼ / انتخاب CALL ALL/ OK

برقرای تماس کنفرانسی سه نفره

درحین تماس:
- کلید OK / انتخاب INTERCOM / OK / ▲ یا ▼ / شماره گوشی را انتخاب کرده و سپس OK را وارد کنید.
- کلید را روی گوشی در حال تماس فشار داده تا تماس داخلی را پاسخ دهید.
- کلید * را روی گوشی در حال زنگ خوردن به مدت طولانی تر فشار دهید تا تماس کنفرانسی برقرار گردد.

تنظیمات دفترچه تلفن: ذخیره 0شماره تلفن

برای ثبت شماره و نام در دفترچه تلفن به این ترتیب عمل کنید:
OK/ انتخاب PHONEBOOK / OK / OK / انتخاب ADD / OK / وارد کردن نام مخاطب / OK / وارد کردن شماره مخاطب / OK / ذخیره به عنوانVIP (مخاطب ویژه) / کلید OK یا / انتخاب آهنگ مورد نظر / OK / ذخیره به عنوان CONTACT (مخاطب معمولی)

- علامت ! در انتهای نام / شماره VIP ظاهر می شود.
- دفترچه تلفن در دستگاه پایه ذخیره شده و با دومین یا سومین گوشی نیز به اشتراک گذاشته می شود.

تنظیمات کلی

شما می توانید گوشی تلفن را بر اساس سلیقه خود تنظیم کنید تا به قابلیت های گوناگون آن دسترسی داشته باشید، برای این کار دکمه OK را فشار دهید.
- برای تنظیم گوشی (نام، آهنگ، زبان و ...) به این ترتیب عمل کنید: ▲ یا ▼ / انتخاب HS SETTINGS / OK
- برای تغییر کد (PIN)، ثبت (رجیستر) گوشی، بازنشانی (reset) به این ترتیب عمل کنید: ▲ یا ▼ / انتخاب BS SETTINGS / OK

انسداد تماس هوشمند

این تلفن دارای قابلیت انسداد تماس هوشمند (Smart Call Block) است. این ویژگی به شما کمک می‌کند از تماس‌های ناخواسته جلوگیری کنید.
*این سرویس به صورت پیش‌فرض خاموش است اما با تنظیمات تلفن می توانید آن را فعال کنید.

در صورت سوال و یا نیاز به هرگونه پشتیبانی فنی با خدمات پس از فروش لادیز الکترونیک تماس حاصل فرمایید.

تلفن: (021) 88341300
فکس: (021) 88341500

aftersales@ladizelectronic.com

شرکت لادیز الکترونیک نماینده انحصاری تلفن های اداری، خانگی و تحت شبکه آلکاتل در ایران
www.ladizelectronic.com

انسداد تماس در یک نگاه

تنظیمات	توضیحات
خاموش (off)	عملکرد انسداد تماس غیرفعال است. این حالت پیش فرض است.
روشن (on)	عملکرد **انسداد تماس بصورت دستی فعال می شود.** در این حالت زمان تماس شماره های ثبت شده در لیست مسدودی، تلفن بی‌صدا زنگ می‌زند. هنگام زنگ زدن تلفن و/ یا پس از تماس، می توان شماره ها را به لیست اضافه کرد.
مخاطبین ناشناس (ANONYME)	این ویژگی به شما اجازه می دهد تا تماس های ورودی بدون شماره و ناشناس را مسدود کنید (مثل تماس های خصوصی، تماس های بین المللی و غیره). این ویژگی را می توان در بالای هر یک از چهار گزینه قبلی فعال کرد.

1. حالت دستی مسدود کردن تماس

مسدود کردن تماس بصورت دستی ساده ترین گزینه هنگام شروع است. هنگامی که در تنظیمات انسداد تماس (call block)، ON را انتخاب کنید، تمام شماره های ذخیره شده در لیست مسدودی شما مسدود خواهند شد. می‌توانید در هر زمان شماره ای را اضافه یا حذف کنید.

نحوه مسدود کردن تماس ورودی:

هنگامی که عملکرد انسداد تماس روی ON (روشن) تنظیم شده است، کلید را در زمانی که تلفن در حال زنگ زدن است فشار دهید. این عمل تماس را خاتمه داده و به شما این امکان را می دهد که با یک کلیک شماره را در لیست مسدودی ذخیره کنید.
برای تأیید ذخیره این شماره در لیست مسدودی کلید OK را بزنید.
مهم: اگر تأیید نکنید، شماره به لیست مسدودی اضافه نخواهد شد و تماس بعدی به طور عادی صورت می گیرد.

1.1. فعال سازی حالت دستی

MENU	CALL BLOCK	BLOCK SET.	OFF
			ON*

به ترتیب زیر عمل کنید:
- کلید OK و سپس ▲ یا ▼ را برای انتخاب CALL BLOCK (انسداد تماس) بزنید.
- کلید OK و سپس ▲ یا ▼ را برای انتخابBLOCK SET (تنظیم مسدودی) بزنید.
- کلید OK و سپس ▲ یا ▼ را برای انتخاب On (حالت دستی) بزنید.

یا

- در حالت آماده به کار، کلید را برای دسترسی مستقیم به BLOCK SET (تنظیم مسدودی) بزنید.

پس از فعال کردن این گزینه، آیکون انسداد تماس بر روی LCD نمایش داده می شود.

1.2. افزودن شماره ها به لیست مسدودی

در حالت آماده به کار
1. کلید را بزنید، واژه BLOCK SET (تنظیم مسدودی) نشان داده می شود.
کلید OK و سپس ▲ یا ▼ را برای انتخاب CALL BLOCK (انسداد تماس) بزنید.
کلید OK را بزنید، واژه BLOCK SET (تنظیم مسدودی) نمایش داده می شود.
2. کلید ▲ یا ▼ را بزنید تا BLOCKLIST (لیست مسدودی) را انتخاب کنید.
کلید OK و سپس ▲ یا ▼ را برای انتخاب گزینهADD بزنید، شماره را جهت مسدود نمودن وارد کرده و برای ذخیره تنظیمات، کلید OK را بزنید
توجه: دو روش دیگر برای افزودن شماره ها از تماس ورودی و خروجی به لیست مسدودی وجود دارد:

a از تماس های ورودی
- کلید OK و سپس ▲ یا ▼ را برای انتخاب CALL LIST بزنید.
- کلید OK و سپس ▲ یا ▼ را برای انتخاب شماره در لیست تماس ورودی بزنید.
- کلید OK و سپس ▲ یا ▼ را بزنید تا گزینه ADD to BLIST را انتخاب کنید.
- کلید OK را بزنید تا شماره نشان داده شود، سپس OK را فشار دهید تا شماره در لیست مسدودی ذخیره گردد.

b از تماس های خروجی
- کلید OK و سپس ▲ یا ▼ را بزنید تا شماره را در لیست شماره گیری مجدد (redial list) انتخاب کنید.
- کلید OK و سپس ▲ یا ▼ را بزنید تا گزینه ADD to BLIST را انتخاب کنید.
- کلید OK را بزنید تا شماره نشان داده شود، سپس OK را فشار دهید تا شماره در لیست مسدودی ذخیره گردد.

1.3. ویرایش شماره در لیست مسدودی

در حالت آماده به کار:
1. گام 1 و 2 را در بخش 1.2 تکرار کنید.
2. کلید OK و سپس ▲ یا ▼ را بزنید تا گزینه EDIT (ویرایش) را انتخاب کنید، دوباره ▲ یا ▼ را بزنید تا شماره را جهت ویرایش انتخاب کنید، کلید OK را بزنید تا ویرایش را انجام دهید و مجددا OK را برای ذخیره عملیات بزنید.

1.4. حذف شماره در لیست مسدودی

1.4.1. حذف فقط یک شماره از لیست مسدودی

در حالت آماده به کار
1. گام 1 و 2 را در بخش 1.2 تکرار کنید.
2. کلید OK و سپس ▲ یا ▼ را بزنید تا گزینه DELETE را انتخاب کنید، کلید ▲ یا ▼ را بزنید تا شماره را برای حذف انتخاب کنید، OK را مجددا برای تایید حذف (CONFIRM?) فشار دهید.

1.4.2. حذف تمامی شماره ها از لیست مسدودی

در حالت آماده به کار
1. گام 1 و 2 را در بخش 1.2 تکرار کنید.
2. کلید OK و سپس ▲ یا ▼ را بزنید تا گزینه DELETE ALL را انتخاب کنید، مجددا کلید OK را بزنید واژه CONFIRM? (تایید؟) نشان داده می–شود، برای تایید کلید OK را بزنید.

2. حالت انسداد مخاطبین ناشناس (Anonymous)

این ویژگی انسداد اتوماتیک به شما اجازه می دهد تا تماس های ورودی بدون شماره و ناشناس را مسدود کنید. این ویژگی را می توان مستقل از حالت های مسدودی دیگر، فعال یا غیرفعال کرد.

MENU	CALL BLOCK	BLOCK ANONYM	PRIVATE*
			ALL
			OFF

به ترتیب زیر عمل کنید:
- کلید OK و سپس ▲ یا ▼ را برای انتخاب CALL BLOCK بزنید.
- کلید OK و سپس ▲ یا ▼ را برای انتخاب BLOCK ANONYM بزنید.
- کلید OK و سپس ▲ یا ▼ را بزنید تا یکی از گزینه های زیر را انتخاب کنید.

2.1. انسداد تماس های خصوصی

این حالت، تماس‌های ورودی را مسدود می‌کند که شماره های آن بصورت عمدی از شما خصوصی و مخفی نگه داشته شده اند.
در حالت آماده به کار:
1. کلید را بزنید، واژه BLOCK SET (تظیم مسدودی) نشان داده می شود، کلید OK و سپس ▲ یا ▼ را برای انتخاب CALL BLOCK (انسداد تماس) بزنید، کلید OK را بزنید، BLOCK SET نمایش داده می شود.
2. کلید ▲ یا ▼ را برای انتخاب BLOCK ANONYM بزنید.
3. کلید OK و سپس ▲ یا ▼ را بزنید تا PRIVATE (خصوصی) را انتخاب کنید، جهت تایید کلید OK را مجددا فشار دهید.
4. آیکون انسداد تماس بر روی قسمت پایین LCD نمایش داده می شود.

2.2. انسداد تمام تماس های ناشناس

این ویژگی به شما اجازه می دهد تا تمامی تماس های ورودی شامل تماس های خصوصی، تماس های بین المللی، تماس های خارج از محدوده را مسدود کنید.
در حالت آماده به کار:
1. گام 1 و 2 را در بخش 3.1 تکرار کنید.
2. کلید OK و سپس ▲ یا ▼ را بزنید تا گزینه ALL (همه) را انتخاب کنید، کلید OK را جهت تایید بزنید.
آیکون انسداد تماس بر روی قسمت پایین LCD نمایش داده می شود.

2.3. خاموش کردن انسداد تماس ناشناس

در حالت آماده به کار:
1. گام 1 و 2 را در بخش 3.1 تکرار کنید.
2. کلید OK و سپس ▲ یا ▼ را بزنید تا گزینه OFF (خاموش) را انتخاب کنید، کلید OK را جهت تایید بزنید.
3. اگر حالت کلی انسداد تماس نیز خاموش باشد، ایکون از روی LCD محو می–شود (بخش 1. و 2. را بخوانید)

سوالات متداول

بطور کلی، هر زمان که در استفاده از دستگاه به مشکل برخوردید، باتری ها را از گوشی ها به مدت یک دقیقه خارج کرده، سپس برق پایه را نیز قطع و وصل کرده و مجددا باتری ها را نصب کنید.

نکات ایمنی

از این دستگاه برای تماس های ضروری در زمان قطعی برق نمی توان استفاده کرد.
از تلفن برای گزارش نشت گاز در مجاورت محل نشتی یا در زمان انفجار احتمالی استفاده نکنید.
دستگاه را به دلیل ایجاد شوک برقی هرگز کالبد شکافی نکنید.
باتری ها را به دلیل مواد شیمیایی خطرناک باز و کالبد شکافی نکنید.
تلفن را در معرض نور مستقیم خورشید یا محیط بسیار سرد و مرطوب قرار ندهید.
برای اجتناب از سیگنال های مزاحم، دستگاه را حداقل یک متر از تلفن و یا وسایل برقی دیگر دور نگه دارید.

بازیافت

این دستگاه قابل بازیافت می باشد لذا از دور انداختن آن همراه با زباله های خانگی جلوگیری کنید.

www.alcatel-home.com
Alcatel is a trademark of Nokia, used under license by ATLINKS

Alcatel
اسم و لوگو Alcatel علائم تجاری شرکت Nokia بوده
و مجوز استفاده از آن در اختیار شرکت ATLINKS می باشد

Alcatel

S280 / S280 DUO / S280 TRIO

User Guide

www.alcatel-home.com

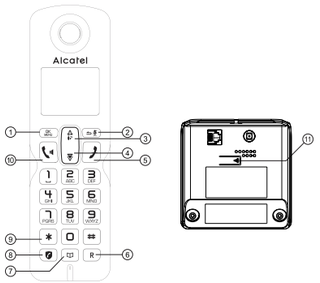

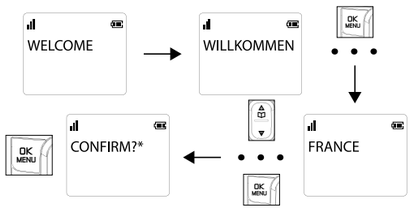

Table 1.

ENGLISH	DEUTSCH	FRANÇAIS	ITALIANO	ESPAÑOL
CONFIRM?*	BESTAE.?	CONFIRM?	CONFERM?	¿CONFIR?

ΕΛΛΗΝΙΚΑ	PORTUGUÊS	РУССКИЙ	NEDERLANDS	POLSKI
ΕΠΙΒΕΒ.	CONFIRM?	ПОДТВЕР?	BEVES.?	POTWIER?
ROMANIAN	SRPSKI	MAGYAR		
CONFIRM?	POTVRDI?	JOVAH.?		

Table 2.
1. OK MENU / ▲ or ▼ /HS SETTINGS/ OK MENU

EN	DE	FR	IT	ES
HS SETTINGS	MT-EINSTEL.	REGL. COMB	IMPOSTA PORT	CONF TELEF.
EL	PT	RU	NL	PL
ΡΥΘΜΙΣΕΙΣ ΑΚ	CONFIG. TERM	ОПЦИИ ТРУБКИ	HANDSET INST	USTAW WŁASNE
RO	SRB	HU		
PROGR PERS	PERSONALIZ.	K.B. BEALLIT		

2. ▲ or ▼ / LANGUAGE / ▲ or ▼ / OK MENU

EN	DE	FR	IT	ES
LANGUAGE	SPRACHE	LANGUE	LINGUA	IDIOMA
EL	PT	RU	NL	PL
ΓΛΩΣΣΑ	IDIOMA	ЯЗЫК	TAAL	JĘZYK
RO	SRB	HU	BUL	CZ
LIMBA	JEZIK	NYELV	ЕЗИК	JAZYK
CR				
JEZIK				

ENGLISH

BEFORE 1st USE
Connecting your phone:
- Connect plugs in corresponding sockets in the base station. Plug the telephone line into telephone socket and insert power plug in an electrical outlet.
- Insert batteries in Handset

Before you start to use your telephone, charge batteries continuously for 15 hours.
⚠ Use only plug adapter and rechargeable batteries supplied with your phone.

Handset / Base Station Keys
1. **OK/MENU key**
2. **Back/Mute/Intercom key**
3. & 4. **Navigation key**
5. **Hang-up/Exit key**
6. **Recall (Flash) key** - To access to operator services*
7. **Phonebook key**
8. key*
   * To block calls, it is necessary to subscribe to the Calling Number Presentation service. Contact your landline operator.
   In standby mode: Direct access to the Call blocking menu
9. **Star key**
10. **Talk key / Loudspeaker**
11. **Paging key** - To locate handset / to start registration procedure.
    *Subject to subscription and availability of the service from the fixed line operator.

Display icons
- Indicates that the Call Blocking function is activated.
- Indicates battery is fully charged.
- Indicates battery is fully discharged.
- Indicates that an external call is connected or held.
  Icon blinks when receiving an incoming call.
- Indicates you have a new voice mall message*.
- Indicates you have new missed calls*.
- Displays when the alarm clock is activated.
- Displays when handsfree is activated.
- Displays when ringer volume is turned off.
- Indicates that the handset is registered and within range of the base station.
  Icon blinks when the handset Is out of range or is searching for a base.

Set language and flashtime to operate correctly on your network:
- OK MENU / ▲ or ▼ select **HS SETTINGS** / OK MENU / ▲ or ▼ select **LANGUAGE** / OK MENU / ▲ or ▼ select your desired language / OK MENU .
- OK MENU / ▲ or ▼ select **BS SETTINGS** / OK MENU / ▲ or ▼ select **FLASH TIME** / OK MENU / ▲ or ▼ select **SHORT** / **MEDIUM** or **LONG** / OK MENU .

Using the phone
Receive and end a call
- /

Make a call
- either before or after dialing your number.
- From redial list: Press and hold ✱ / ▲ or ▼ / .
- From call log list*: Press and hold # / ▲ or ▼ / .
- From direct memories: long press on **KEY 1** or **KEY 2** or **KEY 3** in idle mode.
- From phonebook: ▲ / ▲ or ▼ / .
- During a call, to activate/desactivate handsfree: .

To make an internal call
- If only 2 registered handsets: .
- If more than 2 registered handsets: / ▲ or ▼ select the handset number / OK MENU .
- To ring all handsets to intercom: / ▲ or ▼ select **CALL ALL** / OK MENU .

To make a three-party conference call:
During call:
- Press OK MENU / select **INTERCOM** / OK MENU / ▲ or ▼ select the handset number / OK MENU
- Press on the called handset to answer.
- Long press ✱ on the calling handset to establish conference call.

Phonebook settings: 50 entries
To register in phonebook
OK MENU / select **PHONEBOOK** / OK MENU / OK MENU / select **ADD** / OK MENU / enter name of contact / OK MENU / enter number of contact / OK MENU / to save as **VIP** / OK MENU or to select melody / OK MENU / to save as **CONTACT**.

Notes:
- ! appears in the end of name of VIP entry.
- Phonebook is stored in base unit which is shared with duo, trio handsets.

General settings
This phone can be customized according to your preferences, to access the different possibilities press: OK MENU .
- To customize handset (name, melody, language,...): ▲ or ▼ select **HS SETTINGS** / OK MENU .
- To change PIN, registration handset, reset: ▲ or ▼ select **BS SETTINGS** / OK MENU .

This telephone is built-in with Basic Call Block feature*. This feature will help you avoid nuisance calls by only allowing some numbers to make your phone ring.
Default setting of Basic Call Block in this telephone is **OFF** but you can enable it via your phone settings, as explained in the following paragraphs.
**This feature requires a subscription of Caller Line Identification service from your telephone service provider.*

CALL BLOCK OVERVIEW

Setting	Explanations
OFF	Call Block function (Block all call with numbers) is Disabled. This is the default mode.
ON	Call Block function is set to On. Numbers registered in the black list will not go through and the phone will ring silently. Numbers can be added to the list while the phone is ringing and / or after a call (to enable, see part 1).
ANONYM	This extra feature allows you to block call that do not have a number attached to them (ie private calls, international calls, etc). This option can be enabled on top of any of the previous four (to enable, see part 2)

1. Manual call block mode
Manual call block is the easiest option when starting out. When you chose **ON** in the call block settings, all calling numbers registered in your blacklist will be blocked. You can add/remove numbers from that list at any time.

How to block an incoming call:
When the phone is ringing and before answering, press will terminate the call and offer you the option to register the number to the blacklist in one click. Then to confirm the registration of this number in the blacklist, press OK MENU .
IMPORTANT : if you don't confirm, the number will not be added to the blacklist and the next call will go through normally.

1.1. Enable MANUAL mode

MENU	CALL BLOCK	BLOCK SET.	OFF
			ON*

1. Press OK MENU , press ▲ or ▼ to select **CALL BLOCK**.
2. Press OK MENU , press ▲ or ▼ to select **BLOCK SET**.
3. Press OK MENU , press ▲ or ▼ to select **ON**.

OR
In idle mode, press to access **BLOCK SET.** directly.
After you enable this option, the call block icon will be displayed on the LCD.

1.2. Add numbers to Blacklist
In idle mode,
1. Press key, **BLOCK SET.** is displayed, or Press OK MENU *to press ▲ or ▼ to select **CALL BLOCK**, press OK MENU to show **BLOCK SET**.*
2. Press ▲ or ▼ to select **BLOCKLIST**.
3. Press OK MENU , press ▲ or ▼ to select **ADD**, enter number to be blocked, press OK MENU to save.

NOTE : 2 more ways to add incoming and outgoing call numbers in Block list:
1. From incoming call numbers
- Press OK MENU , press ▲ or ▼ to select **CALL LIST**.
- Press OK MENU , press ▲ or ▼ to select call list entry.
- Press OK MENU , press ▲ or ▼ to select **ADD to BLIST**.
- Press OK MENU to show selected number, press OK MENU to save to **Block list**.
2. From outgoing call numbers
- Press OK MENU , press ▲ or ▼ to select redial list entry.
- Press OK MENU , press ▲ or ▼ to select **ADD to BLIST**.
- Press OK MENU to show selected number, press OK MENU to save to **Block list**.

1.3. Edit numbers in Blacklist
In idle mode,
1. Repeat step 1 and 2 in Section 1.2.
2. Press OK MENU , press ▲ or ▼ to select **EDIT**, press ▲ or ▼ to select number to be edited, press OK MENU to edit, and then press OK MENU to save.

1.4. Delete numbers in Blacklist
1.4.1. Delete a number from blacklist
In idle mode,
1. Repeat step 1 and 2 in Section 1.2.
2. Press OK MENU , press ▲ or ▼ to select **DELETE**, press ▲ or ▼ to select number to be deleted, press OK MENU , to **CONFIRM?**

1.4.2. Delete all numbers from blacklist
In idle mode,
1. Repeat step 1 and 2 in Section 1.2.
2. Press OK MENU , press ▲ or ▼ to select **DELETE ALL**, press OK MENU , **CONFIRM?** is shown, and then press OK MENU to confirm.

2. Anonymous call block mode
This feature allows you to block numbers that do not display a number on your phone.
It can be enabled or disabled independently from the previous call block modes.

MENU	CALL BLOCK	BLOCK ANONYM	OFF*
			PRIVATE
			ALL

1. Press OK MENU , press ▲ or ▼ to select **CALL BLOCK**.
2. Press OK MENU , press ▲ or ▼ to select **BLOCK ANONYM**.
3. Press OK MENU , press ▲ or ▼ to select one of the options.

2.1. Block Private Calls
This mode will block incoming calls that have been purposely kept their numbers private from you.
In idle mode,
1. Press key, **BLOCK SET.** is displayed, or *Press OK MENU to press ▲ or ▼ to select **CALL BLOCK**, press OK MENU to show **BLOCK SET**.*
2. Press ▲ or ▼ to select **BLOCK ANONYM.**
3. Press OK MENU , press ▲ or ▼ to select **PRIVATE**, press OK MENU to confirm.
4. will be displayed on the upper side of LCD.

2.2. Block All Anonymous Calls
This mode will block all incoming annonymous calls, including private calls, international calls, pay phone and other out-of-area calls.
In idle mode,
1. Repeat step 1 and 2 in Section 2.1.
2. Press OK MENU , press ▲ or ▼ to select **ALL**, press OK MENU to confirm.
3. will be displayed on the upper side of LCD.

2.3. Set Block Anonymous Calls OFF
In idle mode,
1. Repeat step 1 and 2 in Section 2.1.
2. Press OK MENU , press ▲ or ▼ to select **OFF**, press OK MENU to confirm.
3. will only disappear from the LCD if the regular call block (see 1. and 2.) us also set to **OFF**.

TROUBLESHOOTING
As a general rule, if a problem occurs, remove the batteries from all handsets for about 1 minute, then disconnect and reconnect the power supply to the base and reinstall the handset batteries. For more information, you can download full user guide or get on-line assistance: *www.alcatel-home.com*

SAFETY
This telephone is not designed for Emergency calls when the main power fails.
Do not use your telephone to notify a gas leak or other potential explosion hazard.
Do not open your device or its power supply to avoid risk of electrical shock.
Do not attempt to open the batteries, as they contain hazardous chemical substances.
Your telephone must be located in a dry place away from hot, humide and direct sunlight condition. To avoid radio signal interference, place the phone at least 1 meter away from other electrical appliances or other phones.

ENVIRONMENT
This symbol means that your inoperative electronic appliance must be collected separately and not mixed with the household waste.The European Union has implemented a specific collection and recycling system for which producers are responsible.
Help us protect the environment in which we live!

CONFORMITY
Hereby, ATLINKS EUROPE declares that the radio equipment type DECT is in compliance with Directive 2014/53/EU. The full text of the EU declaration of conformity is available at the following internet address:
www.alcatel-home.com

Average power per channel: 10mW
Maximum Output Power (NTP) : 24dBm
Frequency Range :1880-1900MHz

ATLINKS Europe

28 Boulevard Belle Rive 92500 RUEIL-MALMAISON
France
www.alcatel-home.com

Alcatel is a trademark of Nokia,
used under license by Atlinks.

S280/S280 Duo/S280 Trio_EWE
A/W no.: 10002697 Rev.0 (HG/EN)
Made in P.R.C.